Aufbauanleitung

Tür rechts/links; Glastür rechts/links

Artikel Nummer: 4060900 / 4061200

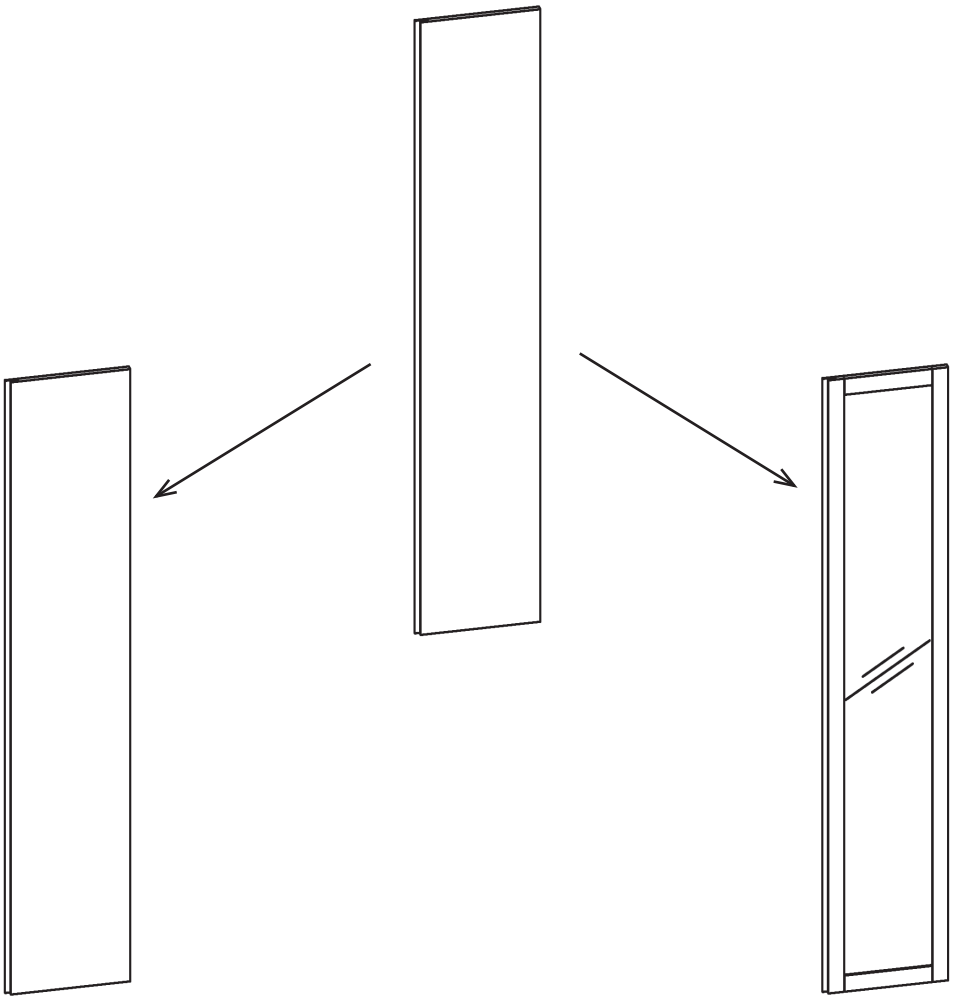

Artikel Nummer: 4060900

Artikel Nummer: 4061200

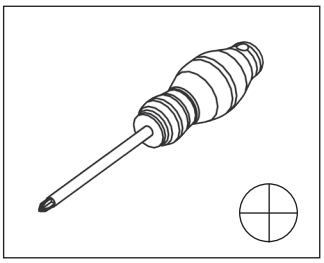

Waschbär:
Waschbär GmbH
Wöhlerstr. 4
79108 Freiburg
Deutschland

Kundenservice:

Deutschland:	Tel. 0761 70 77 89 20	Mo - Fr: 8.00 - 18.00 Uhr	waschbaer.de
Österreich:	Tel. +43 5574 251 10	Mo - Fr: 8.00 - 18.00 Uhr	waschbaer.at
Schweiz:	Tel. 0848 44 55 66	Mo - Fr: 9.00 - 17.00 Uhr	waschbaer.ch
Nederland:	Tel. 030 774 02 96	ma t/m vr: 9.00 - 17.00 uur	waschbaer.nl

Hersteller:
Firma Wielobranżowa Drewdom
Gatniki 16a
26-200 Końskie
Poland

Tür rechts/links; Glastür rechts/links

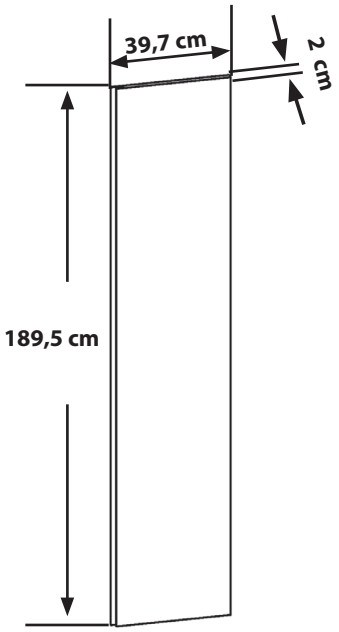

Tür für
Artikel-Nr. 4061600
Artikel-Nr. 4062000
Artikel-Nr. 9857300
Artikel-Nr. 9856900

Zubehör

LS1 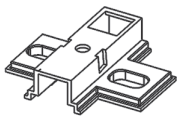 **4x**	LS3 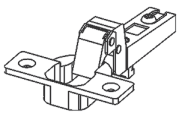 **4x**	RW13 16mm **16x**
RS12 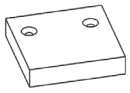 **1x**	RW10 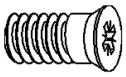 16mm **2x**	

1

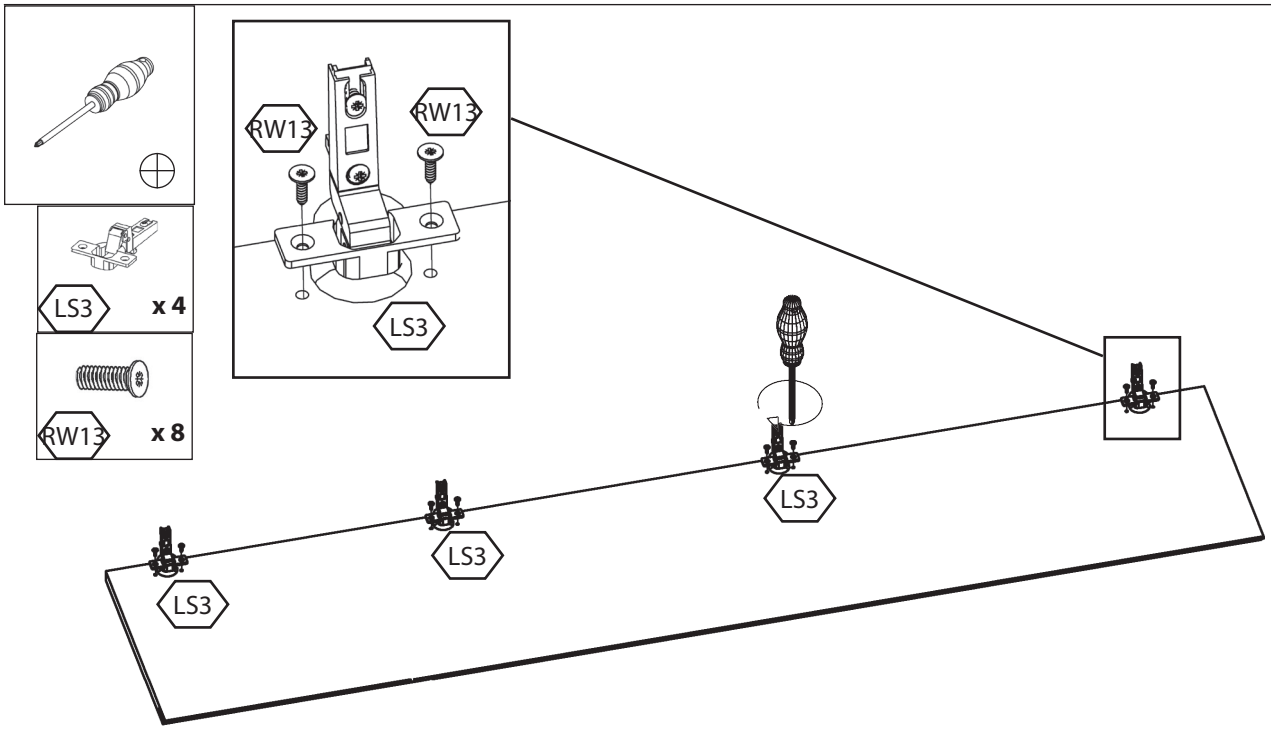

Tür rechts/links; Glastür rechts/links

2

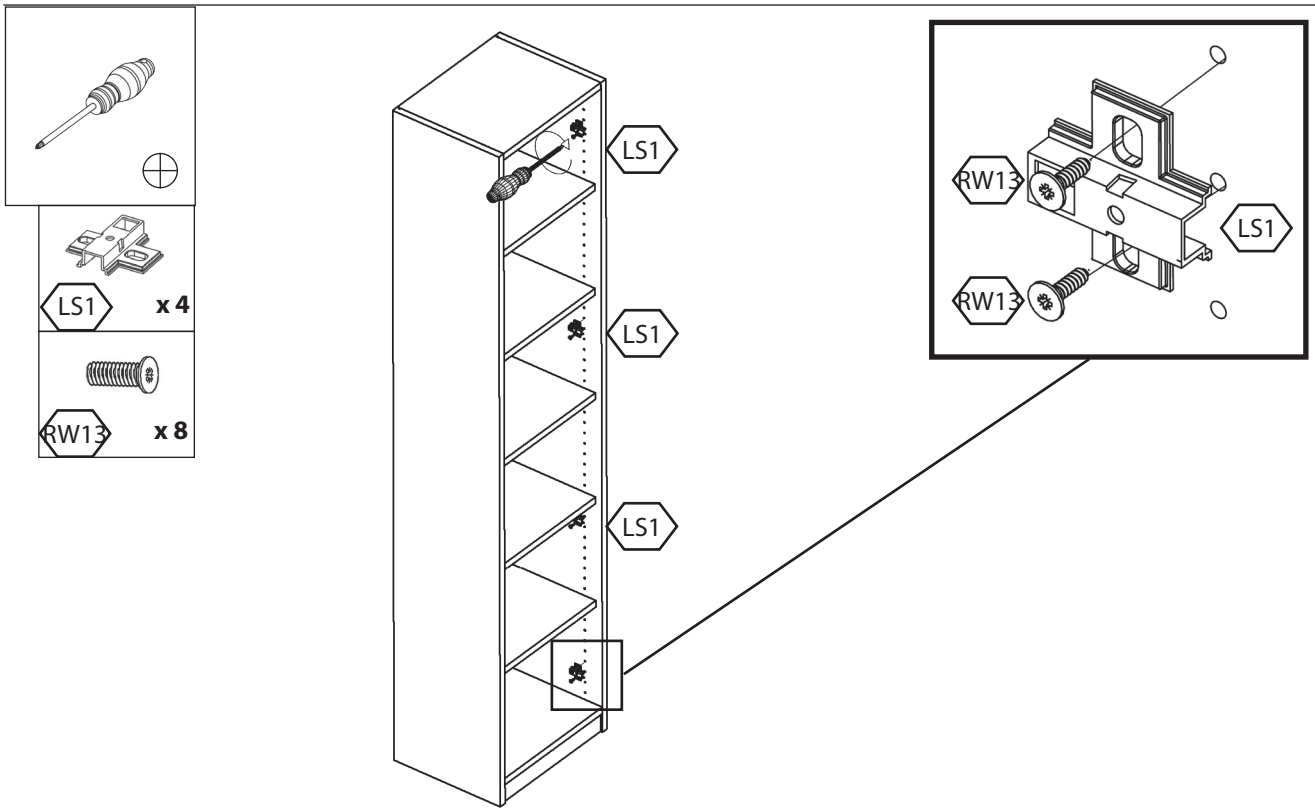

3

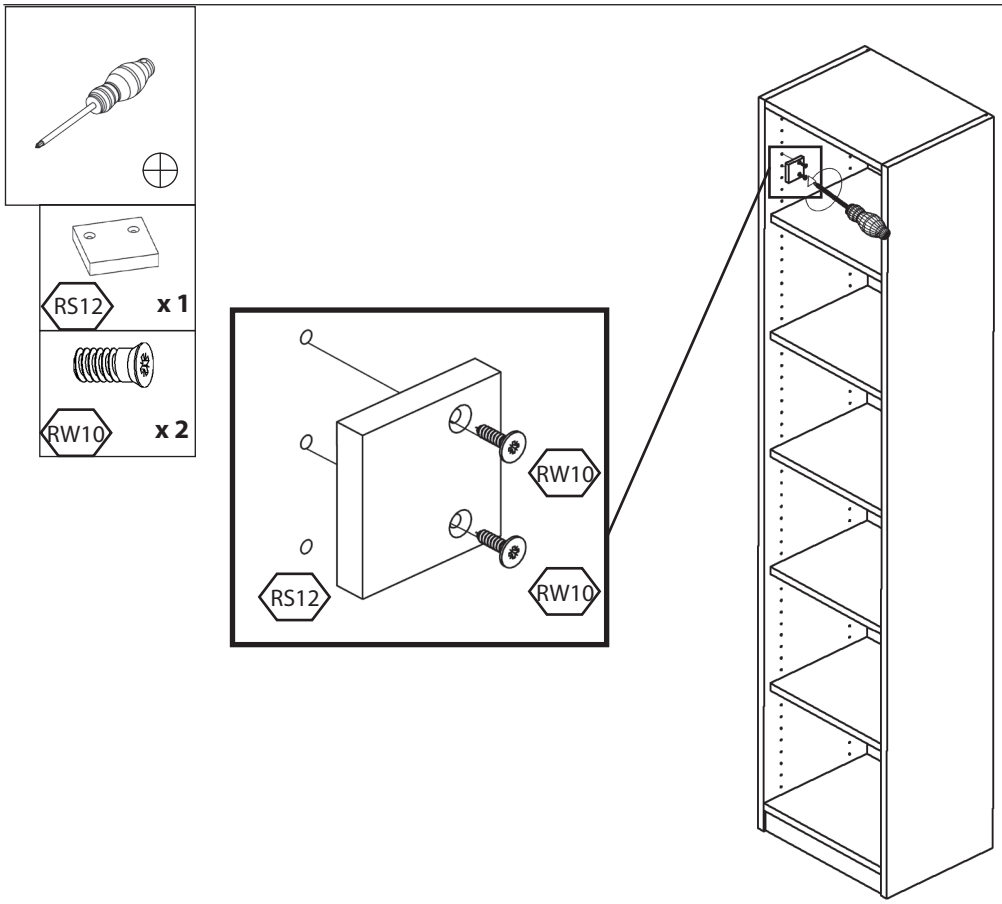

Tür rechts/links; Glastür rechts/links
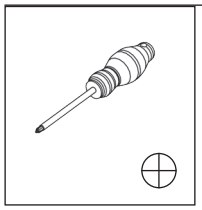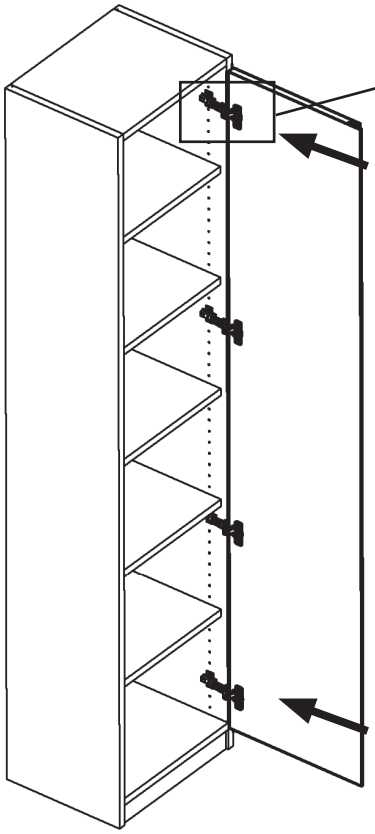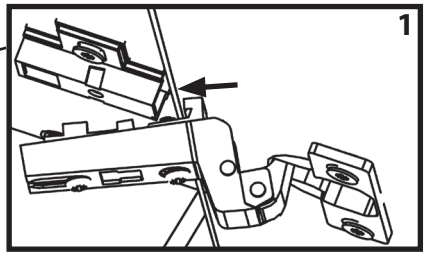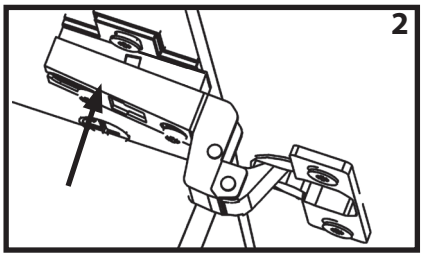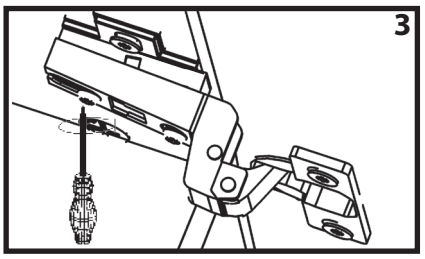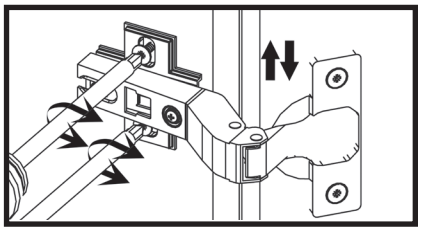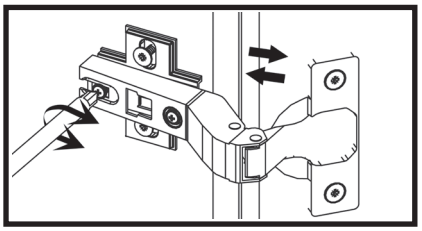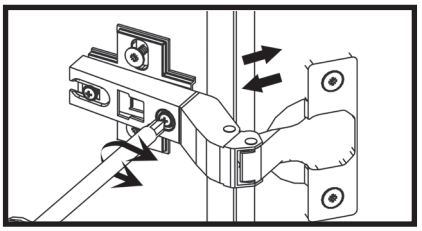
4